LPG GROUP

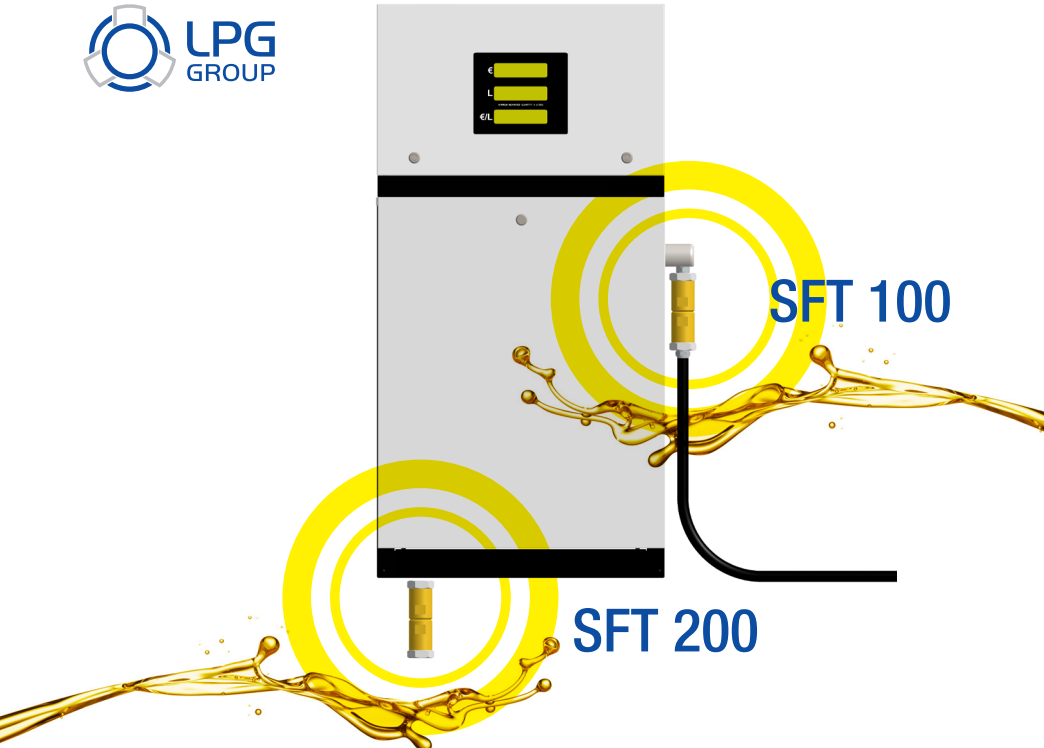

MONTAGGIO, MOUNTING, MONTAJE, MONTAGEM, MONTAGE, MONTAŻU, MONTÁŽ, MONTAGE.

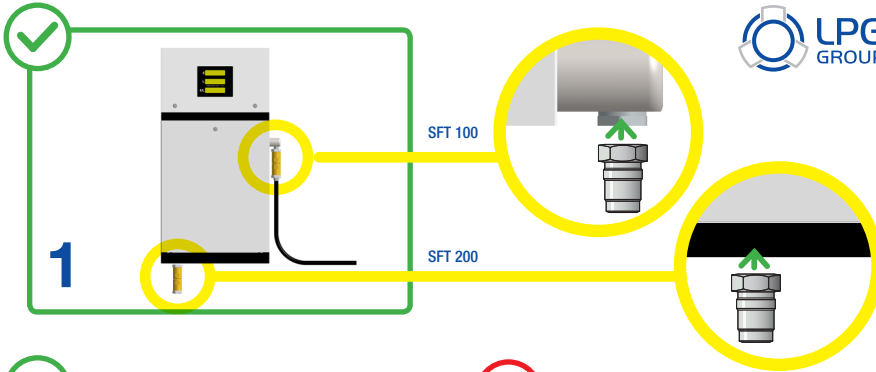
1
SFT 100
SFT 200

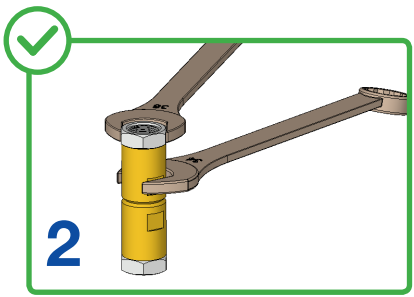
2

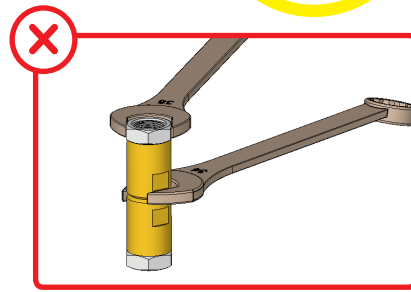

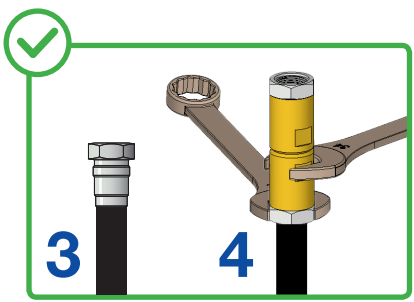
3
4

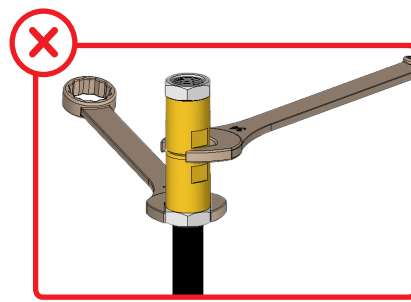

Montaggio

1 - Serrare il corpo valvola al distributore

2 - Serrare il canotto al corpo valvola usando **due chiavi**
(non bloccare la parte centrale del canotto perché si spezza)

3 - Serrare il corpo valvola al tubo carburante

4 - Serrare il canotto al tubo carburante usando **due chiavi**
(non bloccare la parte centrale del canotto perché si spezza)

Montagem

1 - Aperte o corpo da válvula ao distribuidor

2 - Aperte o cilindro ao corpo da válvula usando **duas chaves**
(não bloqueie a parte central do cilindro porque pode quebrar)

3 - Aperte o corpo da válvula no tubo de combustível

4 - Aperte o cilindro ao tubo de combustível usando as **duas chaves**
(não bloqueie a parte central do cilindro porque pode quebrar)

Montage

1 - Serrer le corps de soupape au distributeur

2 - Serrer le manchon au corps de valve en utilisant les **deux clés**
(ne bloquez pas la partie centrale du cylindre car elle se casse)

3 - Serrer le corps de soupape au tuyau du carburant

4 - Serrer le manchon au tuyau du carburant en utilisant les **deux clés**
(ne bloquez pas la partie centrale du cylindre car elle se casse)

Montażu

1 - Dokręcić zawór do dystrybutora

2 - Dokręcić tuleję zaworu za pomocą **dwóch kluczy**
(nie naciskać środkowej części złącza, ponieważ pęka)

3 - Dokręcić złącze do przewodu paliwowego

4 - Dokręcić złącze do przewodu paliwowego za pomocą **dwóch kluczy**
(nie naciskać środkowej części złącza, ponieważ pęka)

Montáž

1 - Připevněte tělo ventilu ke stojanu

2 - Přitáhněte objímku k tělu ventilu pomocí **dvou klíčů**
(neblokujte střední část spojky, zlomila by se)

3 - Přitáhněte tělo ventilu k hadici

4 - Přitáhněte objímku k hadici pomocí **dvou klíčů**
(neblokujte střední část spojky, zlomila by se)

Montage

1 - Ziehen Sie den Ventilkörper am Verteiler fest

2 - Den Zylinder mit **zwei Schlüsseln** am Ventilgehäuse festziehen
(den mittleren Teil des Zylinders nicht blockieren, da dieser bricht)

3 - Das Ventilgehäuse an der Kraftstoffleitung festziehen

4 - Den Zylinder mit **zwei Schlüsseln** an der Kraftstoffleitung festziehen
(Blockieren Sie nicht den mittleren Teil des Zylinders, da dieser bricht)

Mounting

1 - Tighten the valve body to the distributor

2 - Tighten the sleeve to the valve body using **two wrenches**
(do not block the central part of the cylinder because it breaks)

3 - Tighten the valve body to the fuel pipe

4 - Tighten the sleeve to the fuel pipe using **two wrenches**
(do not block the central part of the cylinder because it breaks)

Montaje

1 - Apriete el cuerpo de la válvula al distribuidor

2 - Apriete el cilindro al cuerpo de la válvula con **dos llaves**
(no bloquee la parte central del cilindro porque se puede romper)

3 - Apriete el cuerpo de la válvula a la tubería de combustible

4 - Apriete el cilindro a la tubería de combustible con las **dos llaves**
(no bloque la parte central del cilindro porque se puede romper)

Tutti i nostri prodotti sono certificati ATEX

All of our products are ATEX certified

Todos nuestros productos están certificados ATEX

Todos os nossos produtos sao certicados ATEX

Tous nos produits sont certifiés ATEX

Wszystkie nasze produkty zaopatrzone są w certyfikaty ATEX

Všechny naše produkty jsou testovány podle normy ATEX

Alle unsere Produkte sind ATEX-zertifiziert

LPG GROUP

INTERPROMEX
COMUNICAZIONE

LPG
GROUP

LPG GROUP SRL

export@lpggroup.eu - **www.lpggroup.eu**